PUZZLE TIME

Let's draw

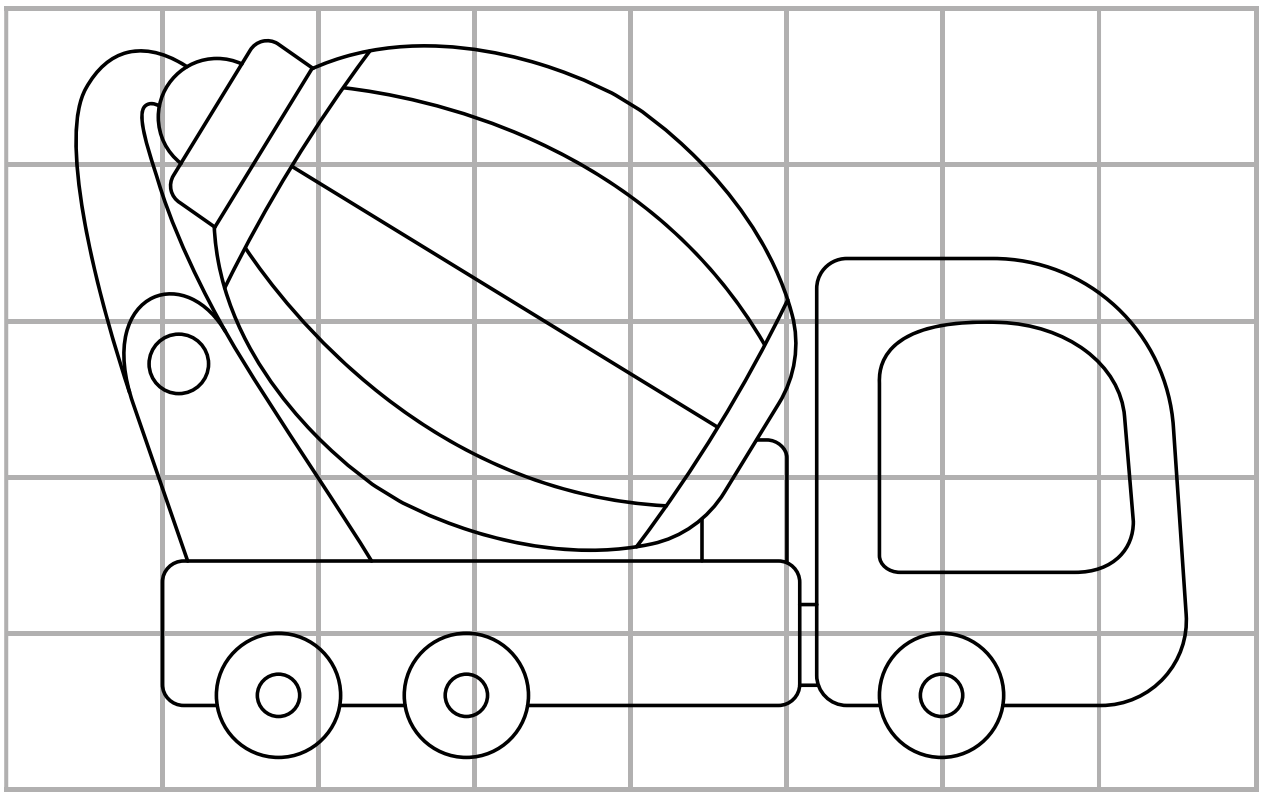

Libre itong i-download, i-print, at gamitin sa bahay, sa klase, o kahit saan.