Let's draw

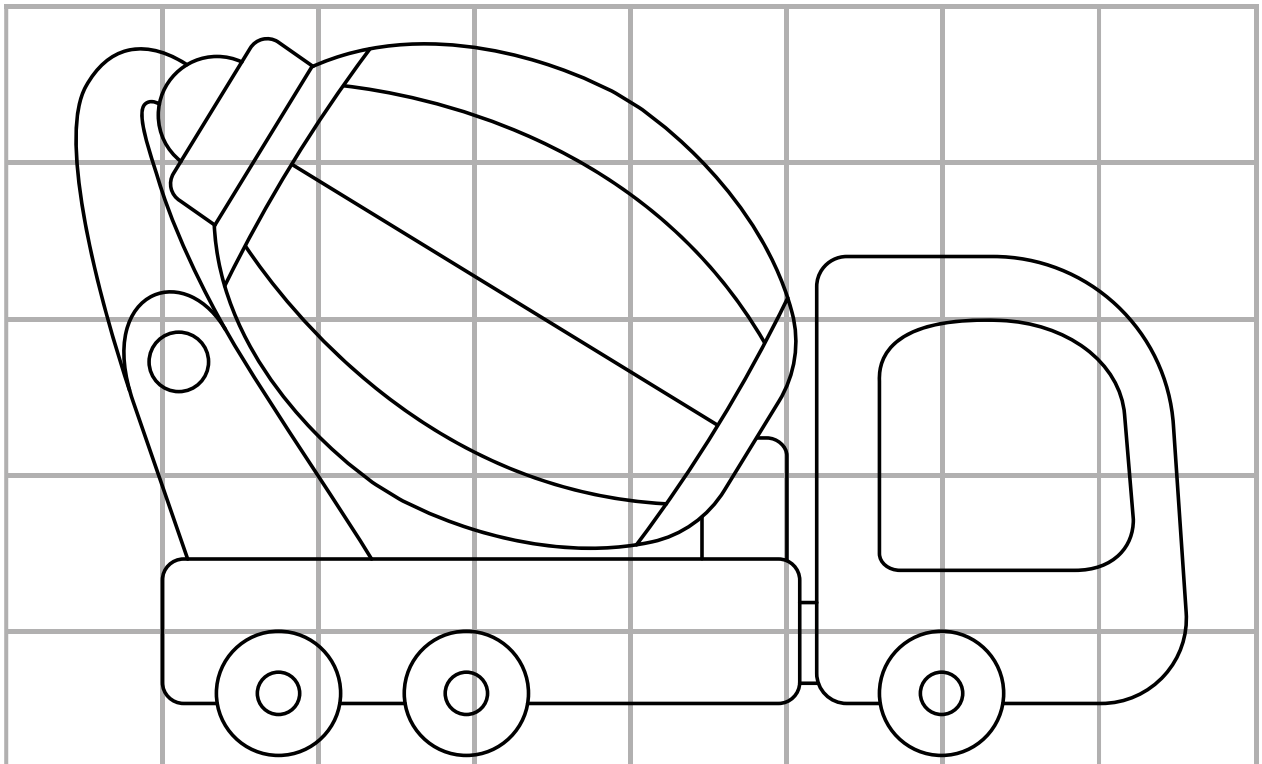

Gratis att ladda ner, skriva ut och använda hemma, i klassrummet eller var du vill.