Let's draw

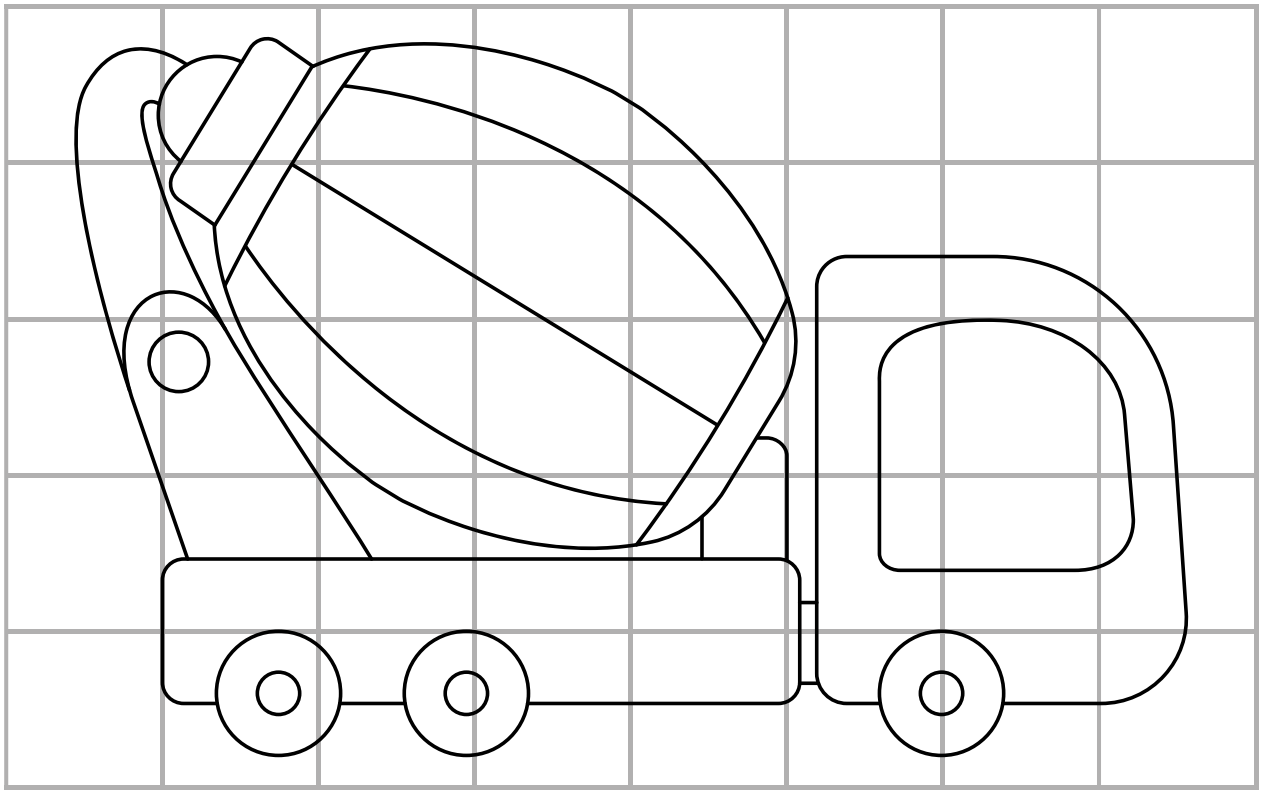

Gratuit pentru descărcat, printat și folosit acasă, la clasă sau oriunde.