PUZZLE TIME

Let's draw

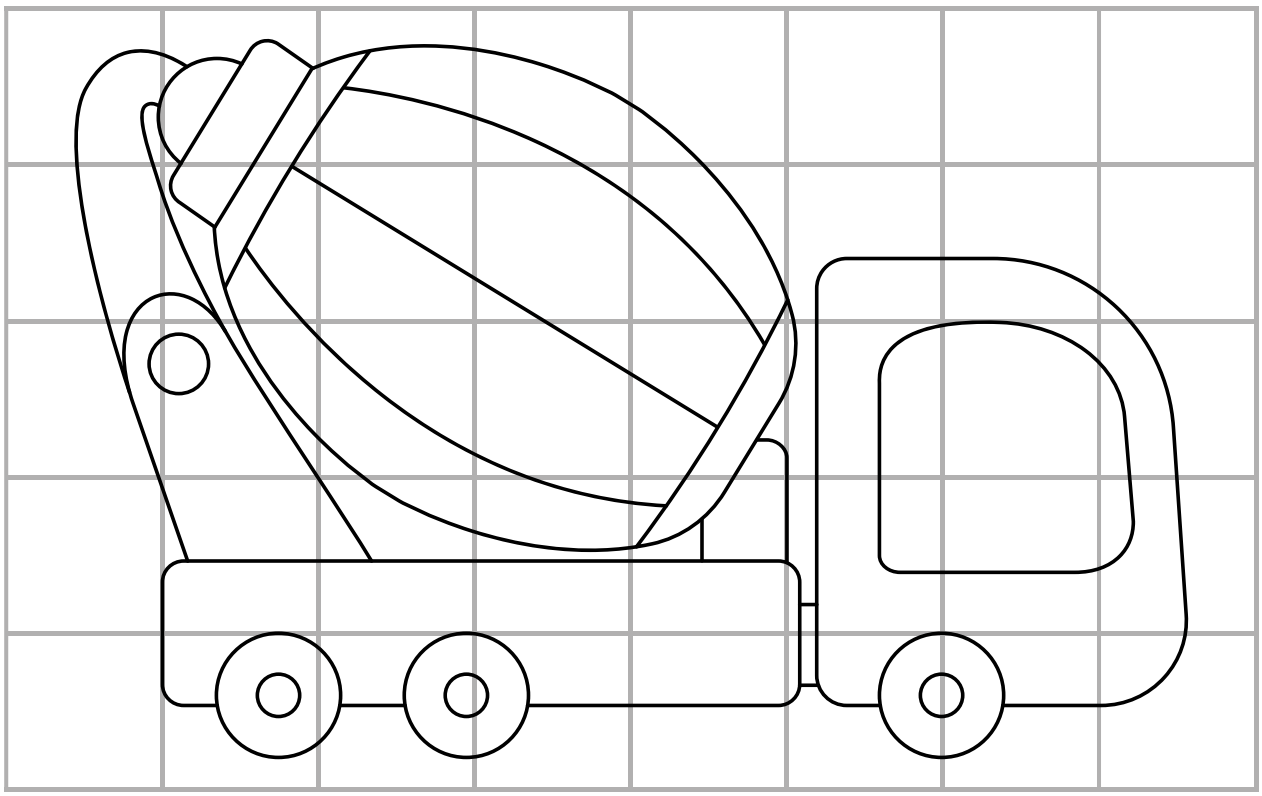

Za darmo do pobrania, wydrukowania i używania w domu, w klasie lub gdziekolwiek.