PUZZLE TIME

Let's draw

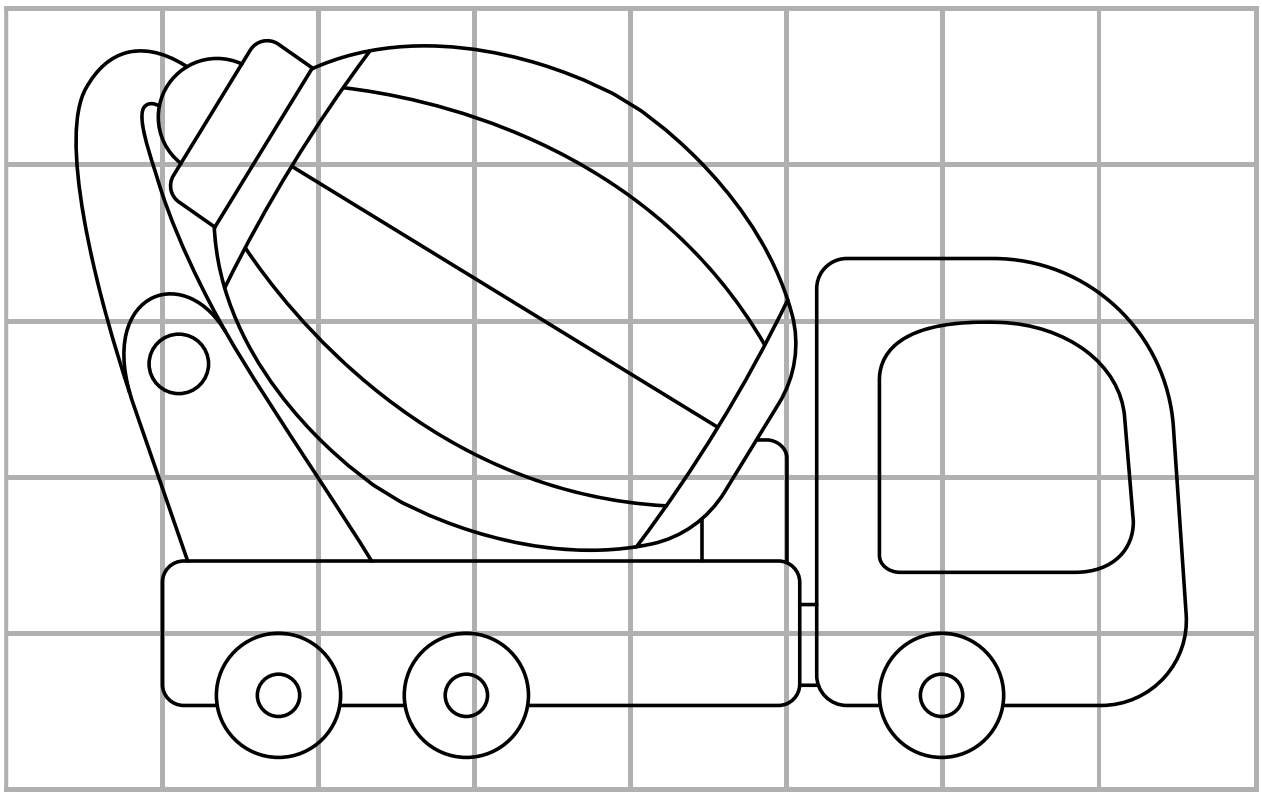

Gratis te downloaden, te printen en te gebruiken – thuis, in de klas of waar je maar wilt.