PUZZLE TIME

Let's draw

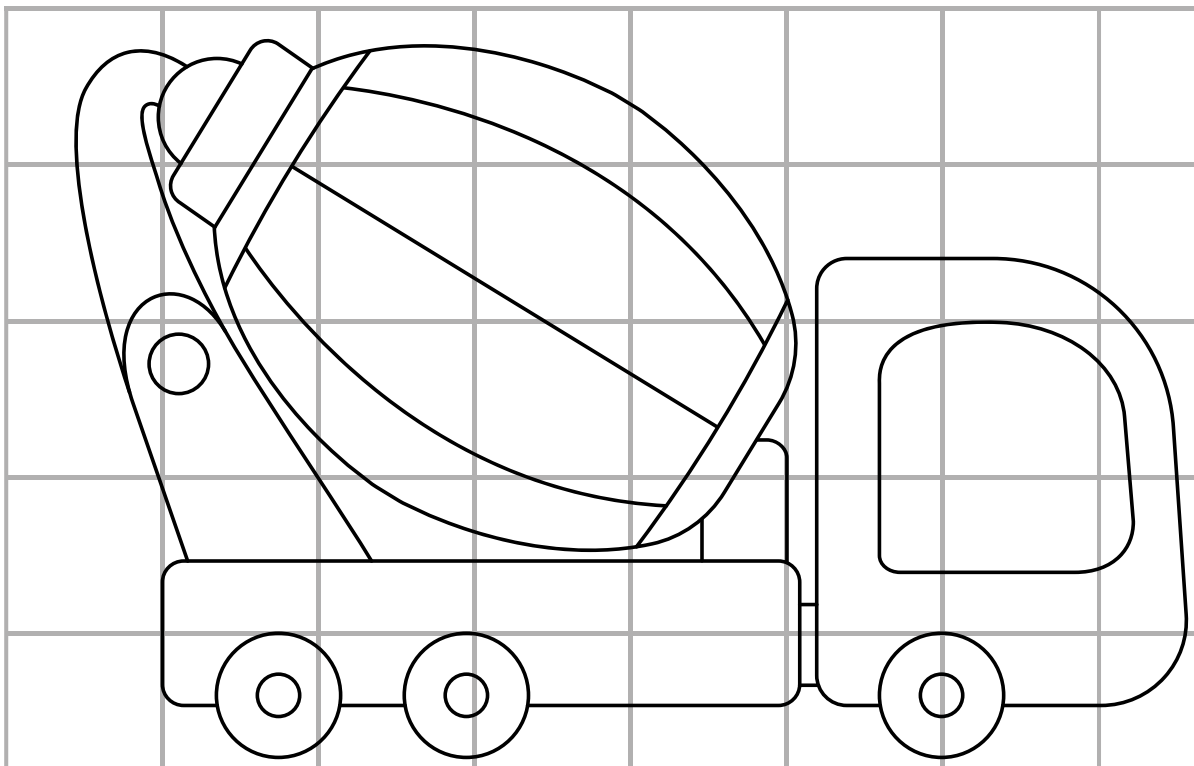

집이나 교실 등 어디서나 무료로 다운로드하고 인쇄해 사용하세요.