PUZZLE TIME

Let's draw

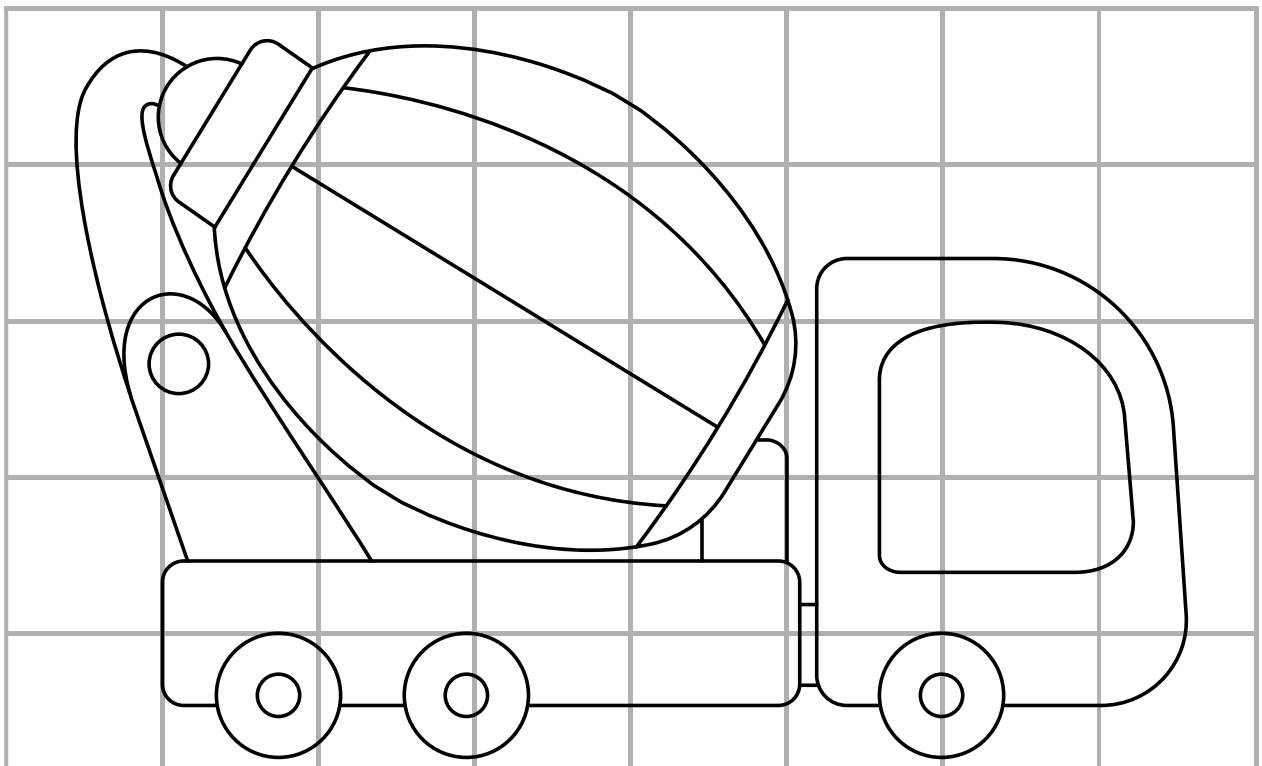

Ingyenesen letölthető, kinyomtatható és felhasználható otthon, az osztályteremben vagy bárhol.