playColorLab.com

PUZZLE TIME

Let’s draw

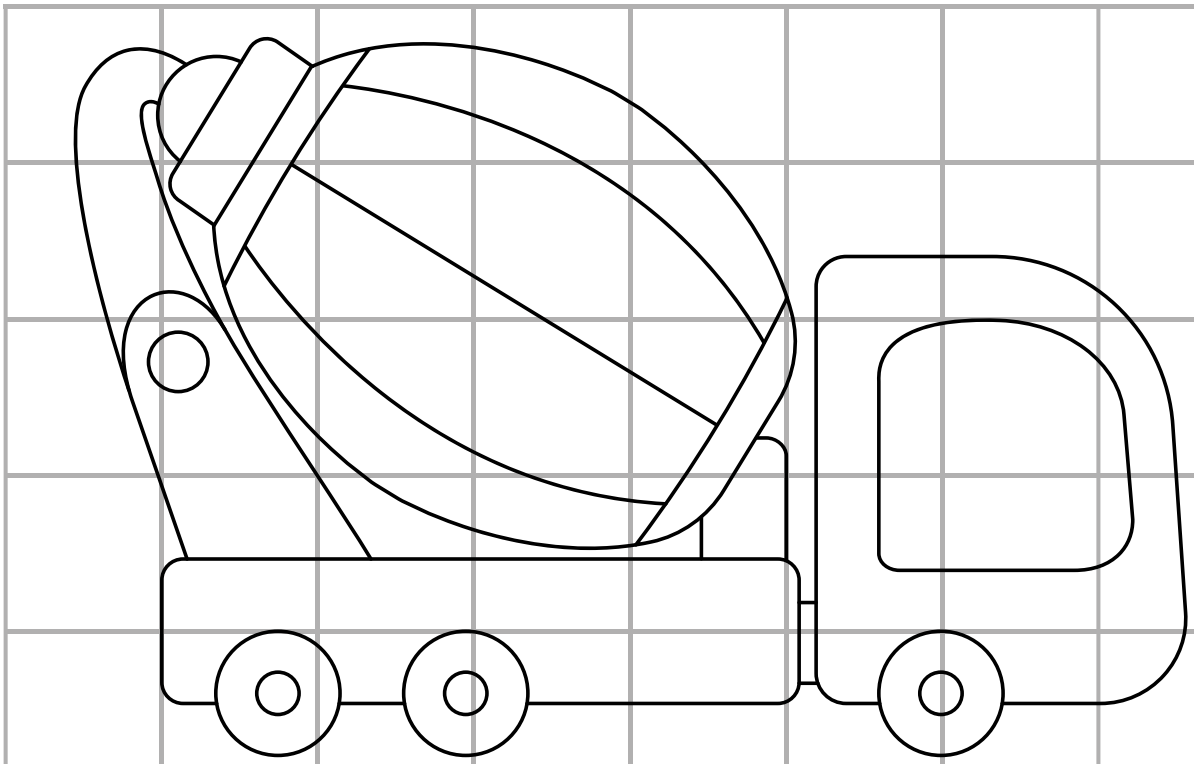

دانلود، چاپ و استفاده از آن در خانه، در کلاس یا هر جای دیگر رایگان است.