PUZZLE TIME

Let's draw

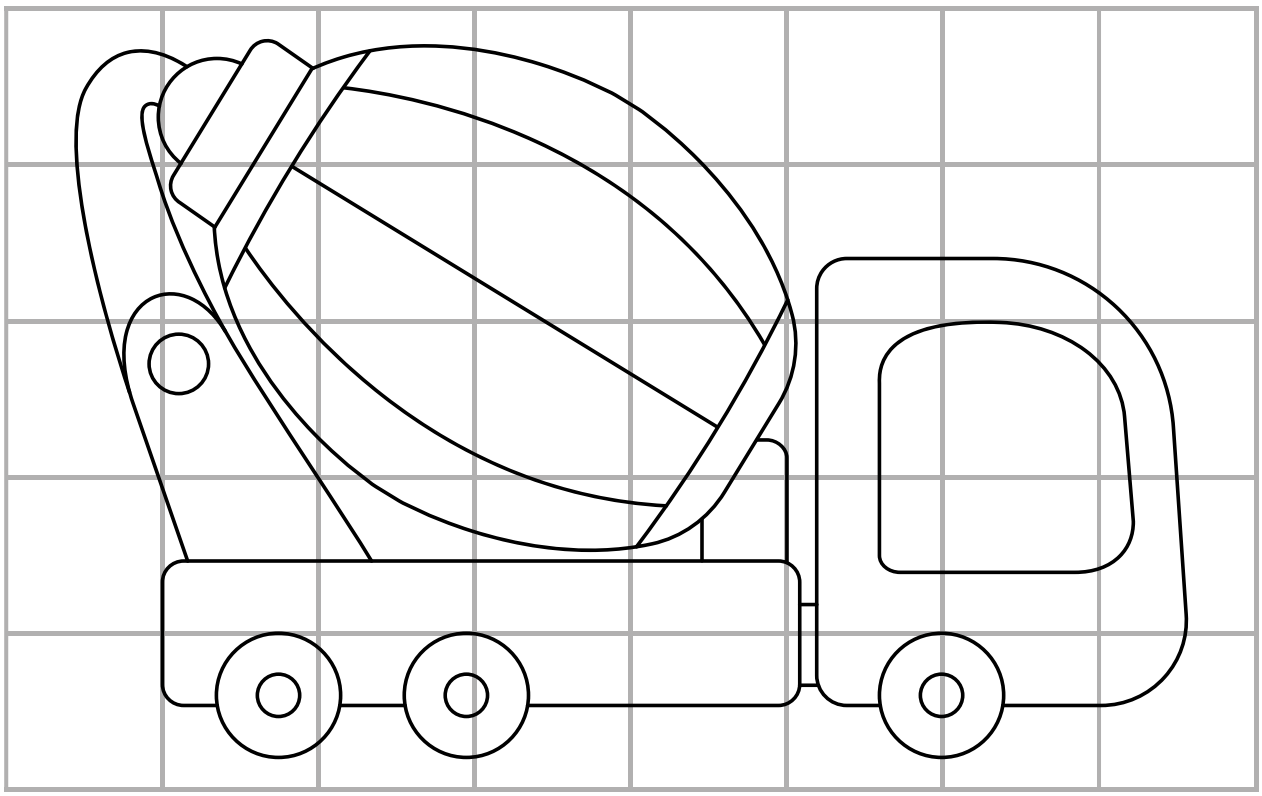

Δωρεάν λήψη, εκτύπωση και χρήση στο σπίτι, στην τάξη ή οπουδήποτε αλλού.